M48A5

1/35

detail set for 1/35 TAKOM kit • sada detailů pro stavebnici 1/35 TAKOM

eduard

36 498

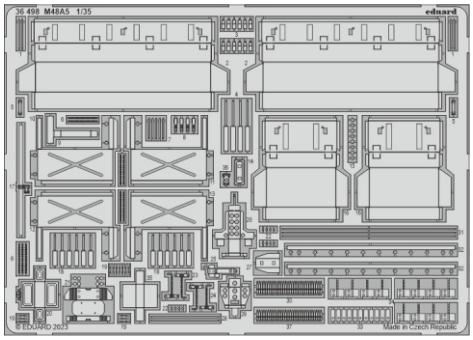

- APPLY EXPRESS MASK AND PAINT BEFORE GLUING / POUŽÍT EXPRESS MASK NABARVIT PŘED SLEPENÍM
- SYMETRICAL ASSEMBLY / SYMETRICKÁ MONTÁŽ
- REMOVE / ODSTRANIT
- GRIND / OBROUSIT
- DRILL HOLE / VRTAT OTVOR
- 1 COLORED ETCHED PARTS / LEPTANÉ BAREVNÉ DÍLY
- 1 ETCHED PARTS / LEPTANÉ NEBAREVNÉ DÍLY
- 1 ORIGINAL KIT PARTS / PŮVODNÍ DÍLY STAVEBNICE
- BEND / OHNOUT
- OPTION / VOLBA
- REPLACE / NAHRADIT
- REVERSE SIDE / OTOČIT

ORIGINAL KIT PARTS / PŮVODNÍ DÍLY STAVEBNICE	PHOTO-ETCHED PARTS / LEPTANÉ DÍLY	PARTS TO BE REMOVED / DÍLY K ODSTRANĚNÍ	FILL / TMELIT

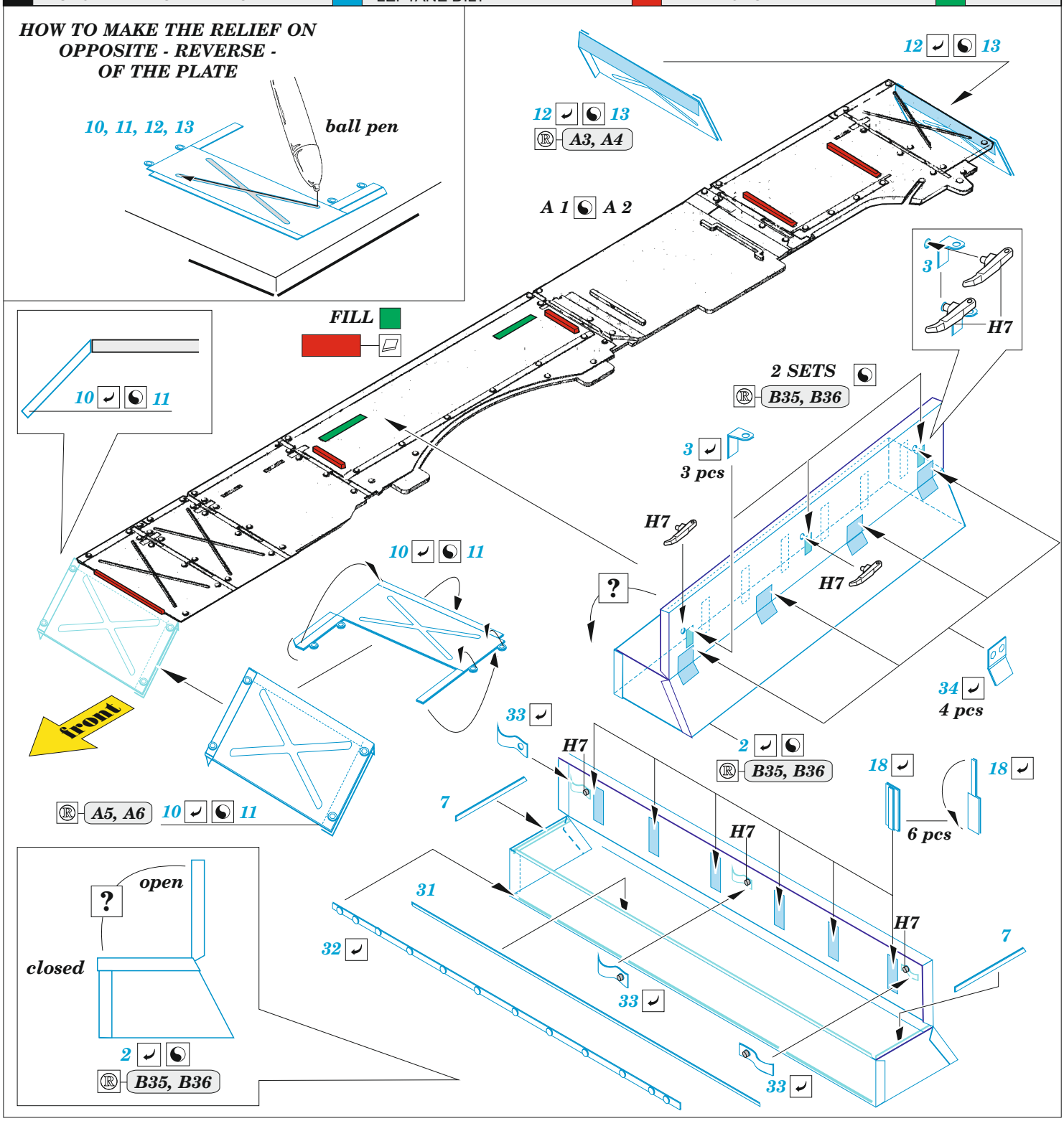

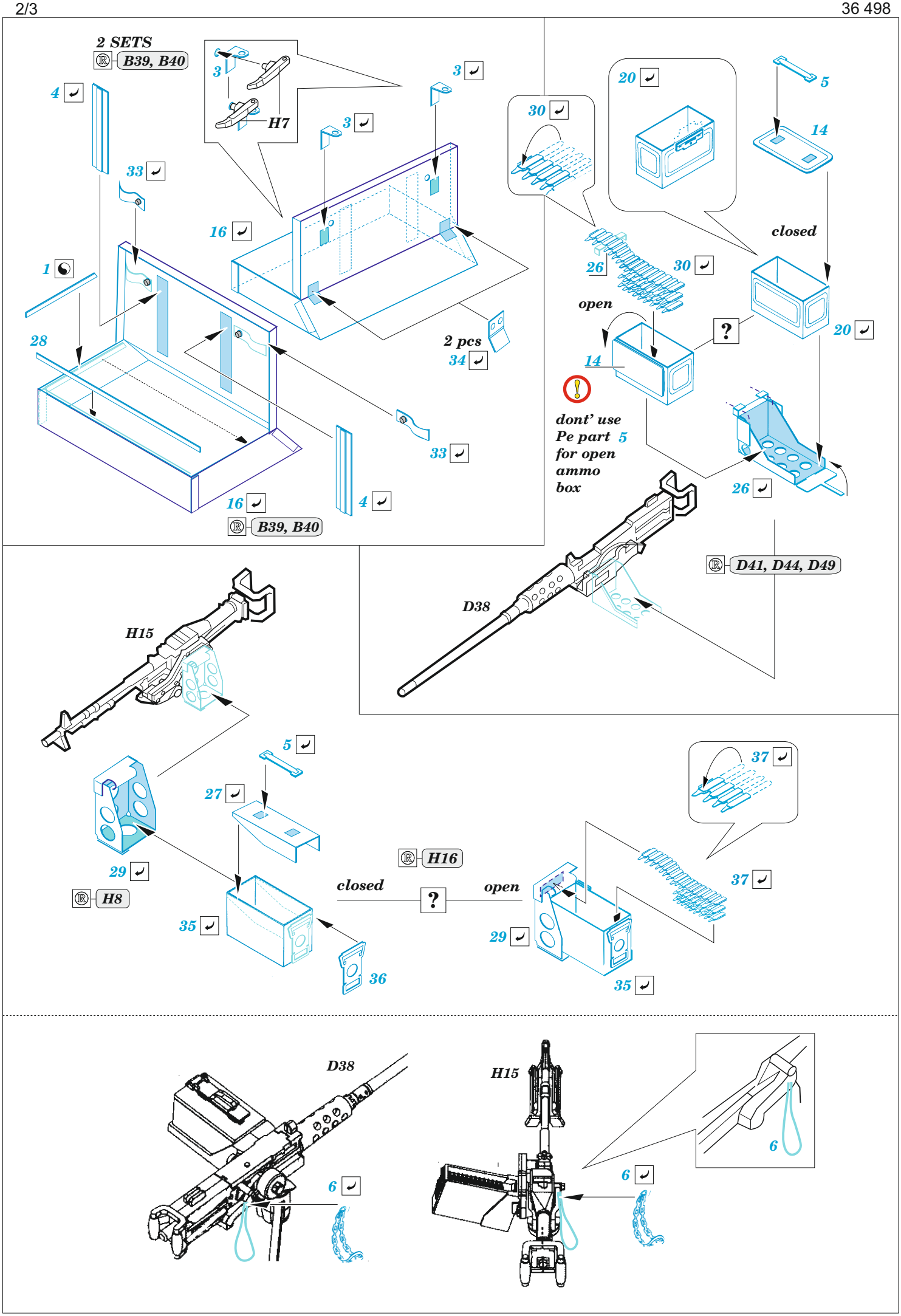
2 SETS
B39, B40
4
3
H7
3
3
33
16
1
28
2 pcs
34
33
16
4
B39, B40
30
20
5
14
closed
26
30
open
14
?
20
dont' use
Pe part 5
for open
ammo
box
26
D41, D44, D49
D38
H15
5
27
29
H8
35
36
H16
closed
?
open
37
37
29
35
D38
6
H15
6
6

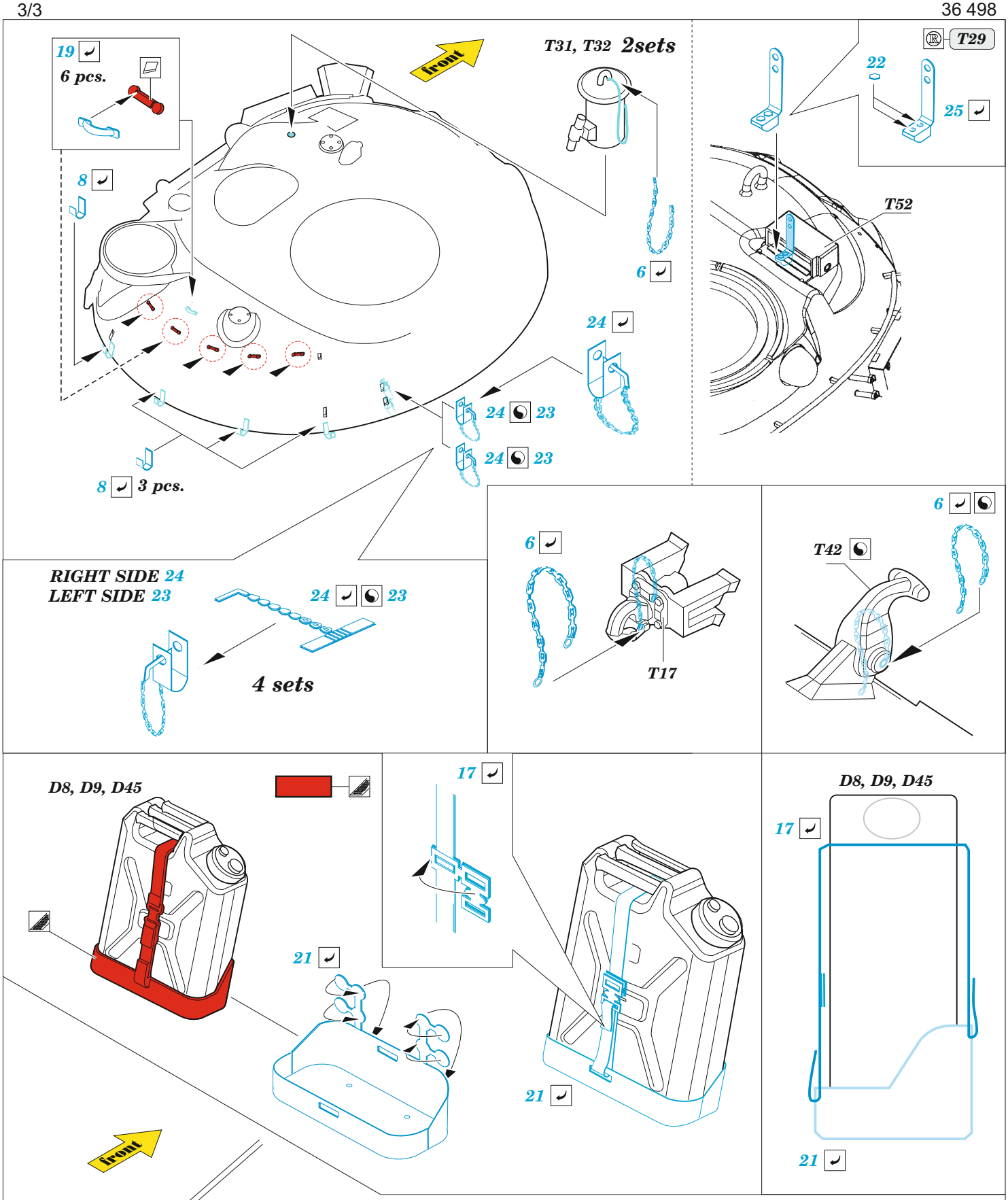
19
6 pcs.
8
front
T31, T32 2sets
6
24
24 23
24 23
8 3 pcs.
T29
22
25
T52
RIGHT SIDE 24
LEFT SIDE 23
24 23
4 sets
6
T17
6
T42
D8, D9, D45
17
21
21
D8, D9, D45
17
21
front
9
B3, B27